DIMENSIONI D'INGOMBRO
Overall dimensions
POMPE CENTRIFUGHE MONOSTADIO
Monostage centrifugal pumps
SERIE
Series **TCH** & **TCA gr. 1-2** pag.2/2

pompetravaini

CASTANO PRIMO (MILANO)

Versione **MONOBLOCCO /M** ***CLOSE–COUPLED /M*** *construction*

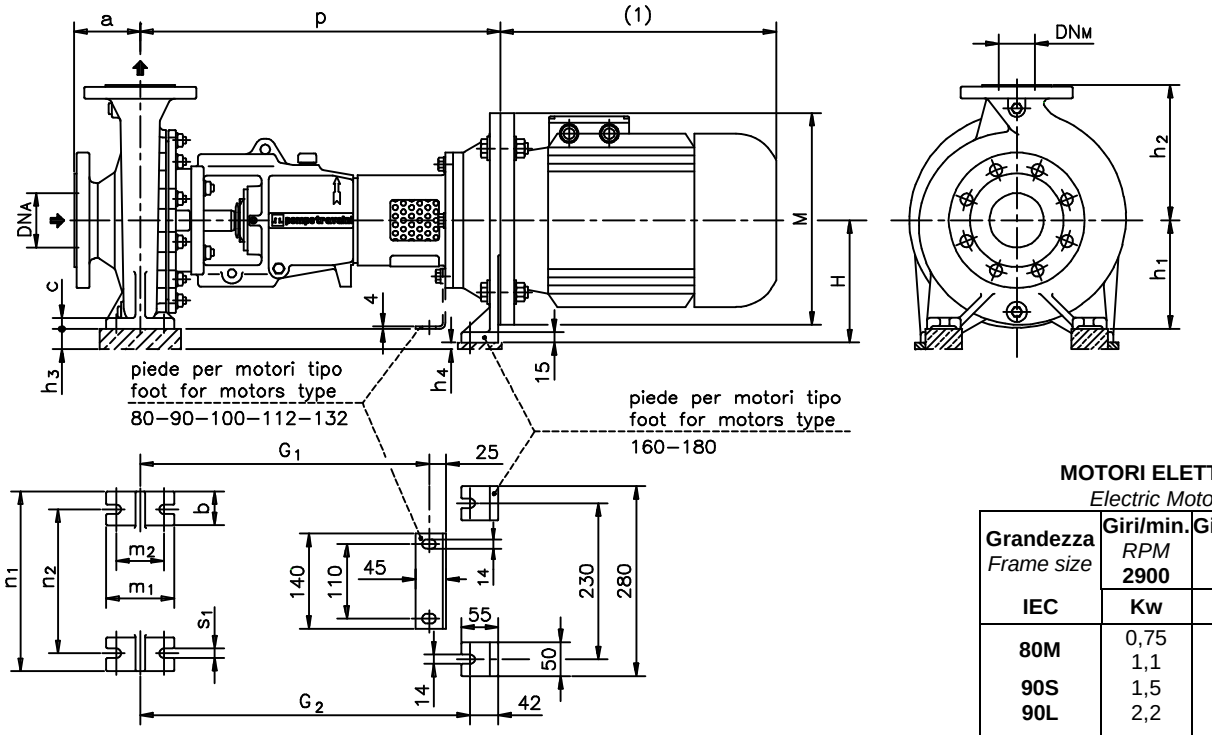

MOTORI ELETTRICI
Electric Motors

Grandezza *Frame size* IEC	Giri/min. *RPM* 2900 Kw	Giri/min. *RPM* 1450 Kw	M
80M	0,75 1,1	0,55 0,75	200
90S 90L	1,5 2,2	1,1 1,5	200
100L	3	2,2 3	250
112M	4	4	250
132S 132M	5,5-7,5	5,5 7,5	300
160M 160L	11-15 18,5	11 15	350
180M 180L	22	18,5 22	350

DIMENSIONI FLANGE
Flanges dimensions

DN_A-DN_M	D	K	P	N° fori *holes*
25	115	85	14	4
32	140	100	18	4
40	150	110	18	4
50	165	125	18	4
65	185	145	18	4
80	200	160	18	8
100	220	180	18	8
125	250	210	18	8

Pompa tipo *Pump type*	Versione **MONOBLOCCO** ***CLOSE-COUPLED*** *construction*																	
	motore *motor* **80-90**			motore *motor* **100-112**				motore *motor* **132**				motore *motor* **160-180**						
	p	G_1	Peso *Weight*	p	G_1	h_3	Peso *Weight*	p	G_1	h_3	Peso *Weight*	H	h_3	h_4	p	G_2	Peso *Weight*
25-125	446	410	38	471	410	20	42	476	410	48	45	180	68	-	516	477	51
25-160	446	410	42	471	410	-	46	476	410	28	49	180	48	-	516	477	55
25-200	446	410	46	471	410	-	50	476	410	-	53	180	20	-	516	477	59
32-125	446	410	41	471	410	20	45	476	410	48	48	180	68	-	516	477	54
32-160	446	410	44	471	410	-	48	476	410	28	51	180	48	-	516	477	57
32-200	446	410	50	471	410	-	54	476	410	-	57	180	20	-	516	477	63
32-250				580	540	-	90	601	562	-	93	200	20	-	630	585	103
40-125	446	410	40	471	410	20	44	476	410	48	47	180	68	-	516	477	55
40-160	446	410	46	471	410	-	50	476	410	28	53	180	48	-	516	477	59
40-200	446	410	52	471	410	-	56	476	410	-	61	180	20	-	516	477	75
40-250				580	540	-	92	601	562	-	95	200	20	-	630	585	105
40-315				580	540	-	96	601	562	-	99	200	-	-	630	585	109
50-125	446	410	46	471	410	-	50	476	410	28	53	180	48	-	516	477	59
50-160	446	410	51	471	410	-	55	476	410	-	58	180	20	-	516	477	64
50-200	446	410	53	471	410	-	57	476	410	-	60	180	20	-	516	477	66
50-250				580	540	-	95	601	562	-	98	200	20	-	630	585	108
50-315				580	540	-	92	601	562	-	95	200	-	25	630	585	105
65-125				471	410	-	80	476	410	-	83	180	20	-	516	477	89
65-160				580	540	-	83	601	562	-	86	200	40	-	630	585	96
65-200				580	540	-	90	601	562	-	93	200	20	-	630	585	103
65-250				580	540	-	95	601	562	-	98	200	-	-	630	585	108
65-400				580	540	-	140	601	562	-	143	200	-	50	630	585	153
80-160				580	540	-	88	601	562	-	91	200	20	-	630	585	101
80-200				580	540	-	103	601	562	-	106	200	20	-	630	585	116
80-250				580	540	-	118	601	562	-	121	200	-	25	630	585	131
100-200				580	540	-	109	601	562	-	112	200	-	-	630	585	122

FLANGE:
Dimensioni secondo UNI 2223-2229 PN16
FLANGES:
Dimensions to UNI 2223-2229 NP16 standards

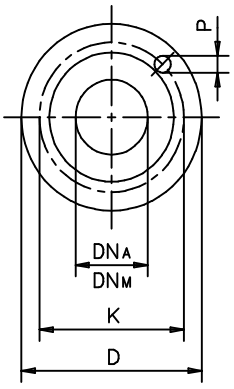

(1) Dimensioni in funzione della marca del motore elettrico installato / *Not certified dimensions according to installed motor manufacture*
(h_3) (h_4) Spessori per allineamento motore - pompa esclusi dalla fornitura / *Raising pads for motor - pump alignment are not supplied by pompetravaini*

RIF. - *Ref.:*	F.P./C.T.	SOSTITUISCE - *Replaces:*	3700.100.201.01.B
DATA - *Date*:	NOVEMBRE 2001 - *November 2001*	N°.:	3700.100.201.02.B

МЕГАТЕХНИКА ПРОМЫШЛЕННОЕ ОБОРУДОВАНИЕ
Москва, ул. Юности, д.5, стр. 4
Тел. (495) 988-78-29 Мегатехника.Москва
Единый телефон сервисной службы 8(800)100-77-83
Санкт-Петербург, ул. Софийская, д.17, оф. 311
Тел. (812) 331-70-11 Мегатехника.РФ
Единый телефон сервисной службы 8(800)100-77-83