DIMENSIONE D'INGOMBRO / *Overall dimensions*
POMPE CENTRIFUGHE AUTOADESCANTI
Self-priming centrifugal pumps
SERIE / *Series*

TBA 500 / 2

pompetravaini
CASTANO PRIMO (MILANO)

Versione MONOBLOCCO /M — *CLOSE - COUPLED /M construction*
Esecuzione /R — *Construction /R*

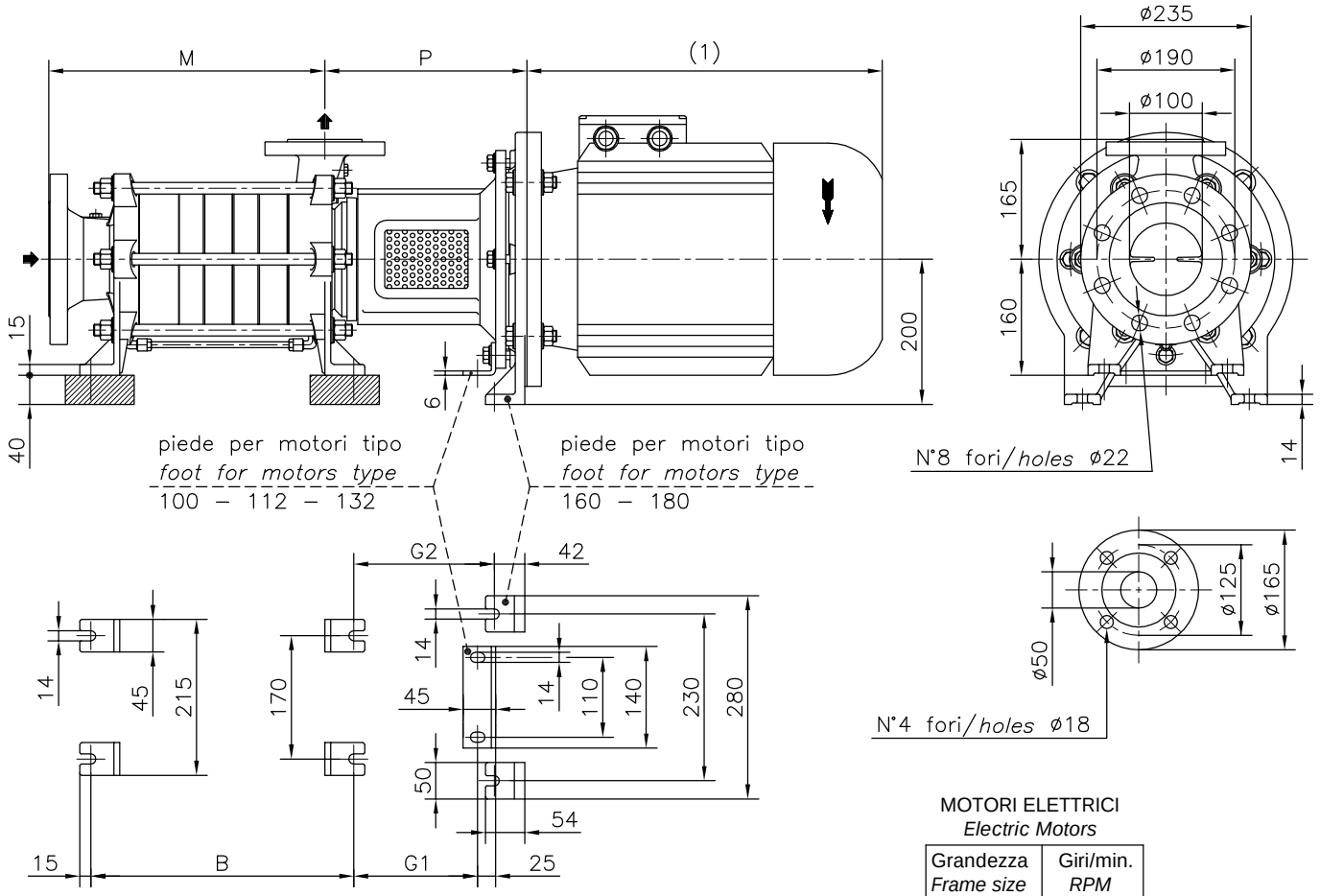

MOTORI ELETTRICI
Electric Motors

Grandezza *Frame size* IEC	Giri/min. *RPM* 1450
	Kw
100L	2,2 3
112M	4
132S	5,5
132M	7,5
160M	11
160L	15
180M	18,5
180L	22

FLANGE: Dimensioni secondo UNI 2223 - 2229 PN40
FLANGES: Dimensions to UNI 2223-2229 NP40 standards

Disegno schematico. Dimensioni in mm con tolleranze secondo EN 735-1995.
Pesi indicativi in Kg, riferiti a pompe in ghisa escluso motore, non impegnativi.
Schematic drawing. Dimensions in mm with tolerances to EN 735-1995 standards.
Weights in Kgs, referred to pumps in cast iron without motor, not certified.
(1) Dimensione in funzione della marca del motore installato
(1) Not certified dimensions according to installed motor manufacture.

POMPA TIPO *Pump type*	Versione MONOBLOCCO *CLOSE-COUPLED construction*										
			motore *motor*	100 - 112		motore *motor*	132		motore *motor*	160 - 180	
	M	B	P	G_1	Peso *Weight*	P	G_1	Peso *Weight*	P	G_2	Peso *Weight*
TBA 501	305	287	228	147	60	249,5	171	62	278,5	193	74
TBA 502	380	362	228	147	70	249,5	171	72	278,5	193	84
TBA 503	455	437	228	147	80	249,5	171	82	278,5	193	94
TBA 504	530	512	228	147	90	249,5	171	92	278,5	193	104
TBA 505	605	587	228	147	100	249,5	171	102	278,5	193	114
TBA 506	680	662	228	147	110	249,5	171	112	278,5	193	124
TBA 507	755	737	228	147	120	249,5	171	122	278,5	193	134
TBA 508	830	812	228	147	130	249,5	171	132	278,5	193	144

МЕГАТЕХНИКА ПРОМЫШЛЕННОЕ ОБОРУДОВАНИЕ
Москва, ул. Юности, д.5, стр. 4
Тел. (495) 988-78-29 Мегатехника.Москва
Единый телефон сервисной службы 8(800)100-77-83
Санкт-Петербург, ул. Софийская, д.17, оф. 311
Тел. (812) 331-70-11 Мегатехника.РФ
Единый телефон сервисной службы 8(800)100-77-83